SISTEMA DE ESGOTO - ANEL DE CONCRETO PRÉ-MOLDADO

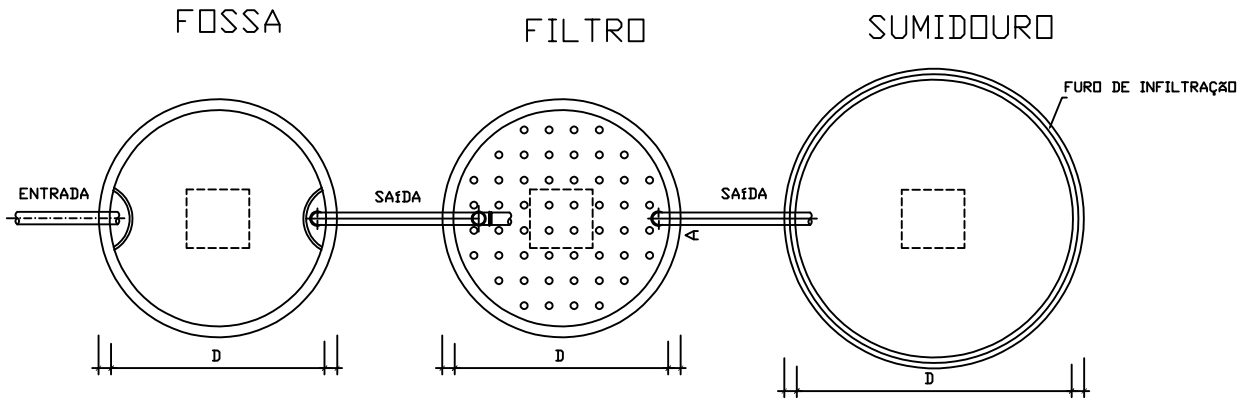

1 PLANTA BAIXA
SEM ESCALA

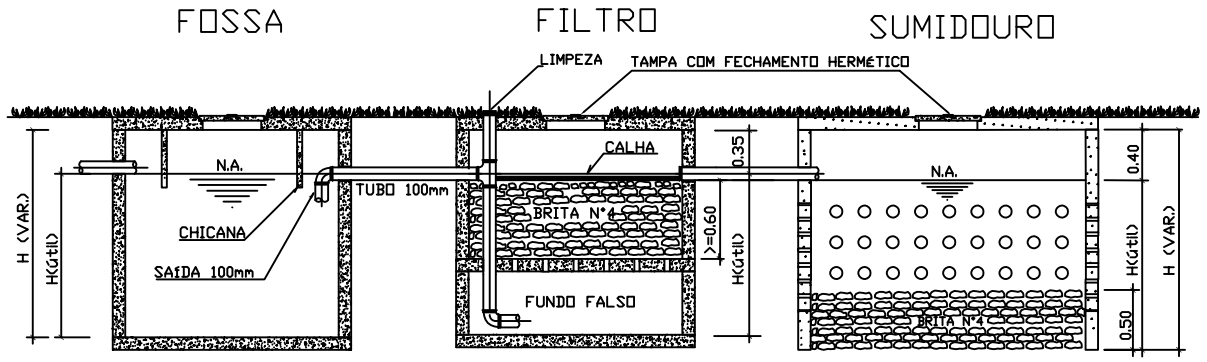

2 CORTE
SEM ESCALA

FOSSA SÉPTICA:
V = 1000+N(CT+KLf)
V = 1000+9(50x1+57x0,2)
V = 1.553 LITROS

V. útil = 1.696 LITROS

FILTRO ANAERÓBIO:
V = 1,6 NCT
V = 1,6x(450x1)
V = 1.040 LITROS

V. útil = 785 LITROS

SUMIDOURO:
A = NC/CI
A = 450/60
A = 7,50 M2

A. útil = 8,83 M2
V. útil = 2.650 LITROS

COMERCIAL	FOSSA					FILTRO					SUMIDOURO					
	-	D	H	H(útil)	V. útil	-	D	H	H(útil)	V. útil	-	D*	H	H(útil)	V. útil	AREA (útil)
	-	2,00	2,00	1,70	3.003	-	2,00	2,00	1,00	785	-	2,00	2,00	1,50	2,650	8.830

MEMÓRIA DE CALCULO

TIPO DE SOLO : SILTOSO
COEFICIENTE DE INFILTRAÇÃO (CI) : 60 LITROS /m2 DIA
TIPO DE CONSTRUÇÃO : PÚBLICO
NUMERO DE CONTRIBUINTES (N): 40 PESSOAS
INTERVALO ENTRE LIMPEZAS : 1 ANO
TEMPERATURA AMBIENTE : > 20° C

TABELA 1: CONTRIBUIÇÃO DIÁRIA DE ESGOTO (C) = 50 LITROS / PESSOA DIA
CONTRIBUIÇÃO DIÁRIA DE LODO FRESCO (Lf) = 0,2 LITRO/ PESSOA DIA

TABELA 2: CONTRIBUIÇÃO DIÁRIA (L) = N x C = 40x5 = 2000 LITROS / DIA
PERÍODO DE DETENÇÃO DOS DESPEJOS (T) = 0,92 DIA

TABELA 3: TAXA DE ACUMULAÇÃO TOTAL DE LODO (K) = 57 DIAS

OBS: * - PODERÁ SER IMPLANTADO 2 SAIDAS DO FILTRO PARA 2 SUMIDOUROS (UMA PARA CADA ANEL) COM DIAMETRO DE 1,20, MANTENDO AS MESMAS ALTURAS H E H(ÚTIL)

PREFEITURA MUNICIPAL DE IGUABA GRANDE

PROJETO: Projeto Para Reforma da Nova Sede da Secretaria de Educação, Avenida Paulino Rodrigues de Souza, Cidade Nova, Iguaba Grande-RJ

RESPONSÁVEL TÉCNICO:

APROVAÇÃO:

OBS.:

FOLHA: 05/05

DATA : JUNHO /2022

ESCALA: INDICADA